リビング戸襖詳細

引手位置

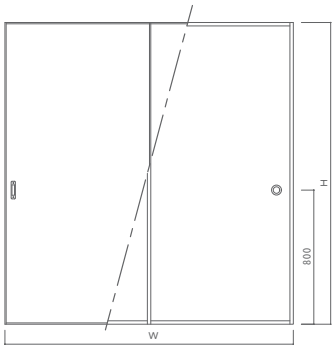

正面

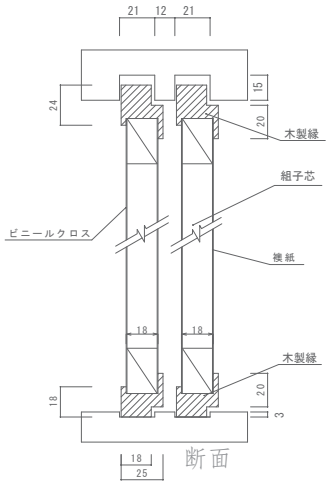

断面

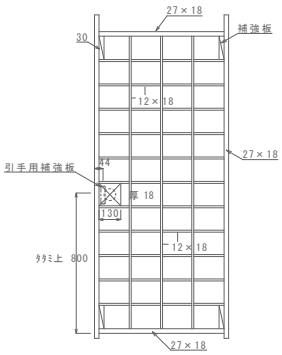

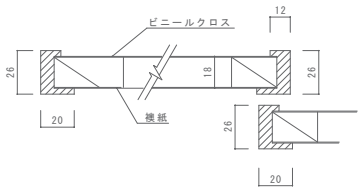

フチ

木地製品

TM-01
スプルース

TM-02
桧

TM-03
地杉

塗装製品

TM-04
新カシュー黒

TM-05
新カシュー黒艶消し

TM-06
新カシューウルミ1号

TM-07
新カシューウルミ2号

TM-08
春慶

着色製品

TM-09
目起

TM-10
色付

TM-11
貼桑

ラッピング製品

TM-21
スプルース

TM-22
ヒノキ

TM-23
マサメ

TM-24
メグワ

TM-25
チーク

TM-26
ブラック

TM-27
ホワイト

谷元
フスマ工飾
株式会社